QFA031K

DC~3GHz, 1000W

特点：

* 低驻波
* 高衰减精度

应用：

* 无线
* 发射机
* 实验室测试
* 雷达

电气性能

频率：	DC~3GHz
衰减值：	40, 50dB
衰减精度：	±2dB
驻波：	≤1.4
阻抗：	50Ω
平均功率[*1]：	≤1000W@25℃
峰值功率：	10KW (5μs 脉宽，10%占空比)

[1] 温度升高到 125°C 时功率线性下降至 100W。

机械性能

射频连接器：	N，7/16 DIN
重量：	20kg
材料：	铝
连接器外壳：	黄铜镀镍
公头内导体：	黄铜镀金
母头内导体：	铍青铜镀金

环境条件

温度：	-55~+125℃

结构尺寸

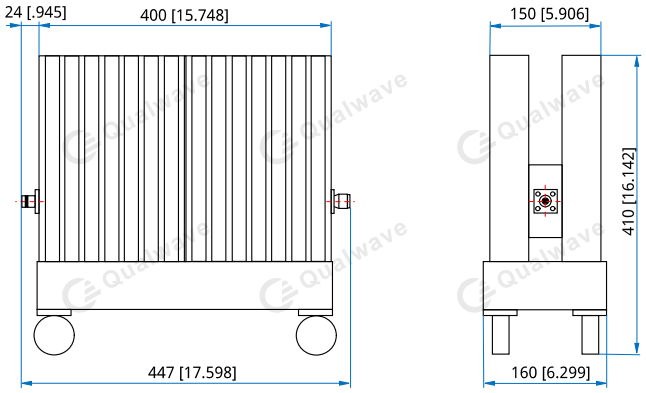

单位：mm [in]

公差：±3%

命名规则

QFA031K-X-Y-Z

X：频率（GHz）

Y：衰减值（dB）

Z：连接器类型

连接器命名规则：

N - N

7 - 7/16 DIN

示例：

固定衰减器，DC-3GHz，1000W，N 公头输入，N 母头输出，衰减值 30dB，型号：QFA031K-3-30-N.