QFA015K

DC~1GHz, 5000W

特点：

* 低驻波
* 高衰减精度

应用：

* 无线
* 发射机
* 实验室测试
* 雷达

电气性能

频率：	DC~1GHz
衰减值：	30, 40, 50dB
阻抗：	50Ω
平均功率：	5000W
峰值功率：	100KW（1ms 脉宽，5%占空比）

机械性能

尺寸：	905*340*930mm
	35.63*13.386*36.614in
射频连接器：	7/16 DIN, L36, L52
重量：	110Kg
材质：	铝
连接器外壳：	黄铜镀镍
阳内导体：	黄铜镀金
阴内导体：	磷青铜镀金
冷却：	油冷，风冷

环境条件

温度：	-40~+45°C

结构尺寸

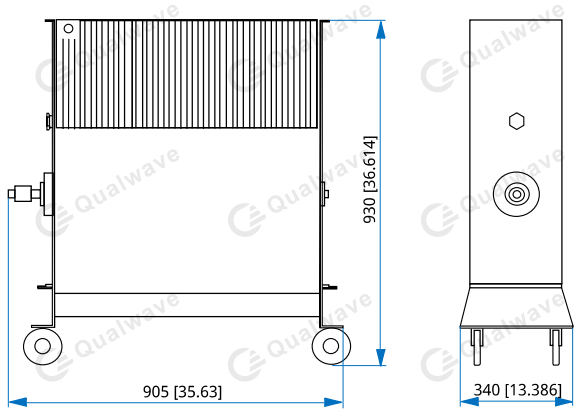

单位：mm [in]
公差：±2mm [±0.08in]

说明：
开机前将六角螺母更换为排气阀，运输时将排气阀更换成六角螺母。

衰减精度与驻波

频率（GHz）	衰减精度（±dB）与衰减值（dB）			驻波（最大值）
	30	40	50	
DC~0.03	±0.5	±0.5	±0.5	1.10
0.03~0.088	±0.5	±0.5	±0.5	1.15
0.088~0.5	±1.0	±1.0	±1.0	1.25
0.5~1	/	/	/	1.4@DC~0.7GHz, 1.45@7/16DIN 母头

命名规则

QFA015K-X-Y-Z

X：频率（GHz）
Y：衰减值（dB）
Z：连接器类型

连接器命名规则：
7F - 7/16 DIN 母头
L4F - L36 母头
L3F - L52 母头

示例：
固定衰减器，DC-1GHz，5000W，7/16 DIN 母头输入，7/16 DIN 母头输出，衰减值 50dB，型号：QFA015K-1-50-7F7F