QAA19

1-5/8"（IF70）转 7/8"（IF45）

特点：
* 低驻波

应用：
* 无线
* 发射机
* 实验室测试
* 雷达

电气性能

频率：	DC~3GHz
驻波：	≤1.1@DC~1000MHz（图 1）
	≤1.07@DC~1000MHz（图 2）
介质耐压：	≥6000V RMS, 50Hz, at sea level
工作电压：	≤2100V RMS, 50Hz, at sea level（图 1）
介电常数：	≥5000MΩ
接触电阻（中心）：	≤1.5mΩ（图 1）
接触电阻（外部）：	≤1.5mΩ（图 1）
平均功率：	3.4KW@900MHz（图 1）
	2.3KW@900MHz（图 2）
峰值功率：	≤90KW（图 1）
	≤10KW（图 2）
阻抗：	50Ω

机械性能

射频连接器：	1-5/8"（IF70）
	7/8"（IF45）
连接寿命：	≥100 次
ROHS：	符合 ROHS
外导体：	黄铜镀镍
电介质：	PTFE
内导体：	磷青铜镀银（图 1）
	黄铜镀银（图 2）
垫片：	硅橡胶
防水：	带密封圈

环境条件

温度：	-55~+85℃

结构尺寸

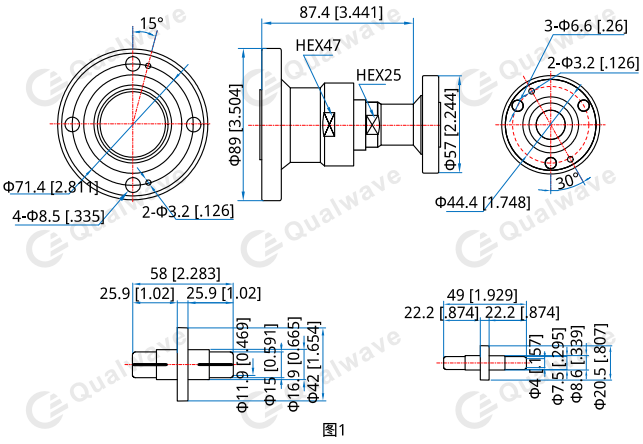

图1

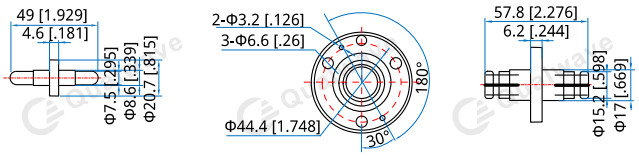

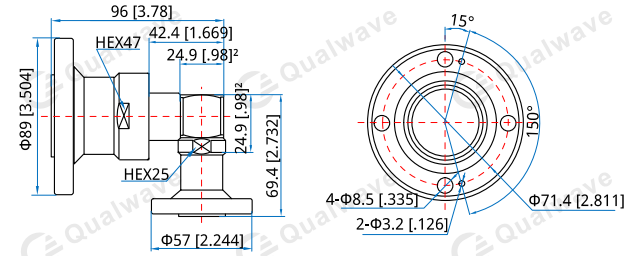

图2

单位：mm [in]
公差：±0.2mm [±0.008in]

命名规则

QAA19 - 1-5/8" 转 7/8"，图 1
QAA19R - 1-5/8" 转 7/8"，弯头，图 2

可根据要求定制。