QSA06A

DC~6GHz，0~90dB，10W

特点：
* 低驻波
* 高衰减精度

应用：
* 无线
* 发射机
* 实验室测试
* 雷达

产品描述

QSA06A 系列手调步进衰减器，频率范围 DC~6GHz。手调步进衰减器可在一定频率范围内以步进形式调节微波电路的功率电平。

产品指标

频率 (GHz)	衰减范围/步进 (dB)	驻波 (Max.)	插损 (dB Max.)	衰减精度 (±dB)	功率 (W)	连接器
DC~2.5	0~1/0.1	1.25	0.5	0.2	2，10	SMA，N
DC~3		1.3	0.5	0.2		
DC~4.3		1.35	0.75	0.3		
DC~6		1.4	1	0.3		
DC~2.5	0~10/1	1.25	0.4	0.4	2，10	SMA，N
DC~3		1.3	0.5	0.5		
DC~4.3		1.35	0.75	0.5		
DC~6		1.4	1	0.5		
DC~2.5	0~60/10	1.25	0.4	0.5	2，10	SMA，N
DC~3		1.3	0.5	0.5 (1~50dB)，0.8 or ±3% (50~60dB)		
DC~4.3		1.35	0.75			
DC~6		1.4	1			
DC~2.5	0~90/10	1.25	0.4	0.5 (1~50dB)，±3% (50~90dB)	2，10	SMA，N
DC~3		1.3	0.5	0.5 (1~50dB)，±3.5% (50~90dB)		

电气性能

阻抗：50Ω

峰值功率*1：100W

[1]脉冲宽度：5us，占空比：2%.

机械性能

尺寸*2：Φ30*63mm
Φ1.181*2.48in

重量：250g

射频连接器：SMA 母头，N 母头

腔体：铝外壳

[2]不包含连接器

环境条件

温度：-20~+85℃

结构尺寸

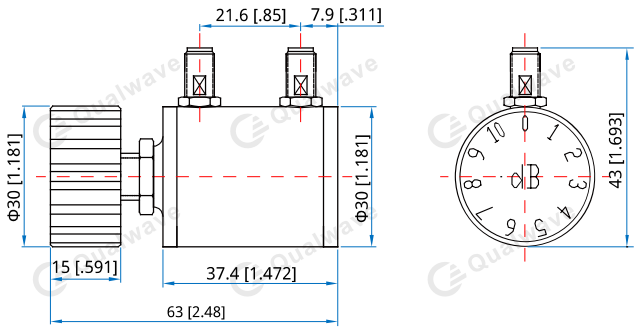

单位：mm [in]
公差：±1mm [±0.04in]

命名规则

QSA06A-W-X-Y-Z

W：终止频率（GHz）
X：最大衰减值（dB）
Y：功率（W）
Z：连接器类型

连接器命名规则：
N - N 母头
S - SMA 母头

示例：
手调步进衰减器，DC~6GHz，衰减值 0~60dB，2W，SMA 母头，型号：
QSA06A-6-60-2-S。

可根据要求定制。