QCA50

0.9~4GHz, 0~10dB, 50W

特点：

* 低驻波
* 高衰减精度

应用：

* 无线
* 发射机
* 实验室测试
* 雷达

电气性能

频率：	0.9~4GHz
带宽：	100，200MHz
衰减精度：	±0.5dB
衰减值：	0~10dB
插损：	≤1.0dB
驻波：	≤1.5
阻抗：	50Ω
平均功率：	50W

机械性能

尺寸：	120*96.5*75mm 4.724*3.799*2.953in
重量：	1.2Kg
射频连接器：	N 母头
外导体：	黄铜镀镍
阴内导体：	铍青铜镀金
腔体：	铝外壳
安装：	4-Φ5.5mm 通孔

环境条件

温度：	-40~+65℃

命名规则

QCA50-X-Y-Z

X：起始频率（GHz）

Y：截止频率（GHz）

Z：最大衰减值（dB）

示例：

连续可调衰减器，2~2.2GHz，N 母头，衰减值 0~10dB，型号：QCA50-2-2.2-10。

可根据要求定制。

结构尺寸

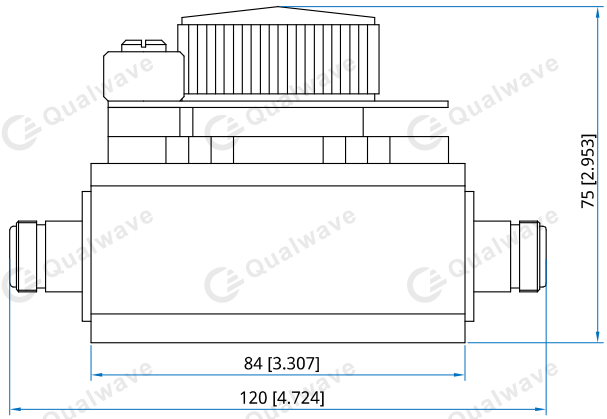

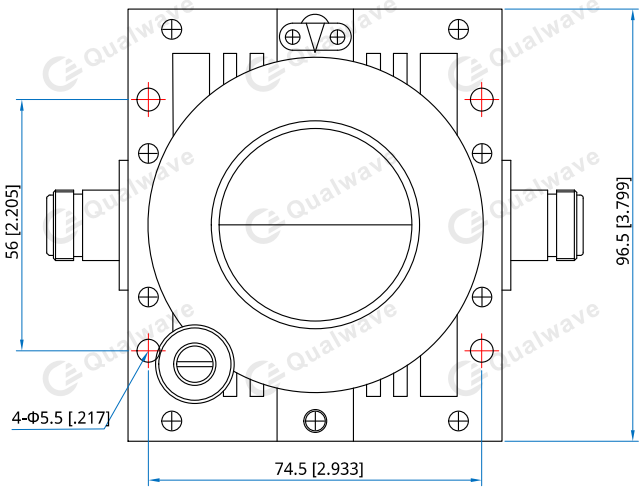

单位：mm [in]

公差：±1mm [±0.04in]